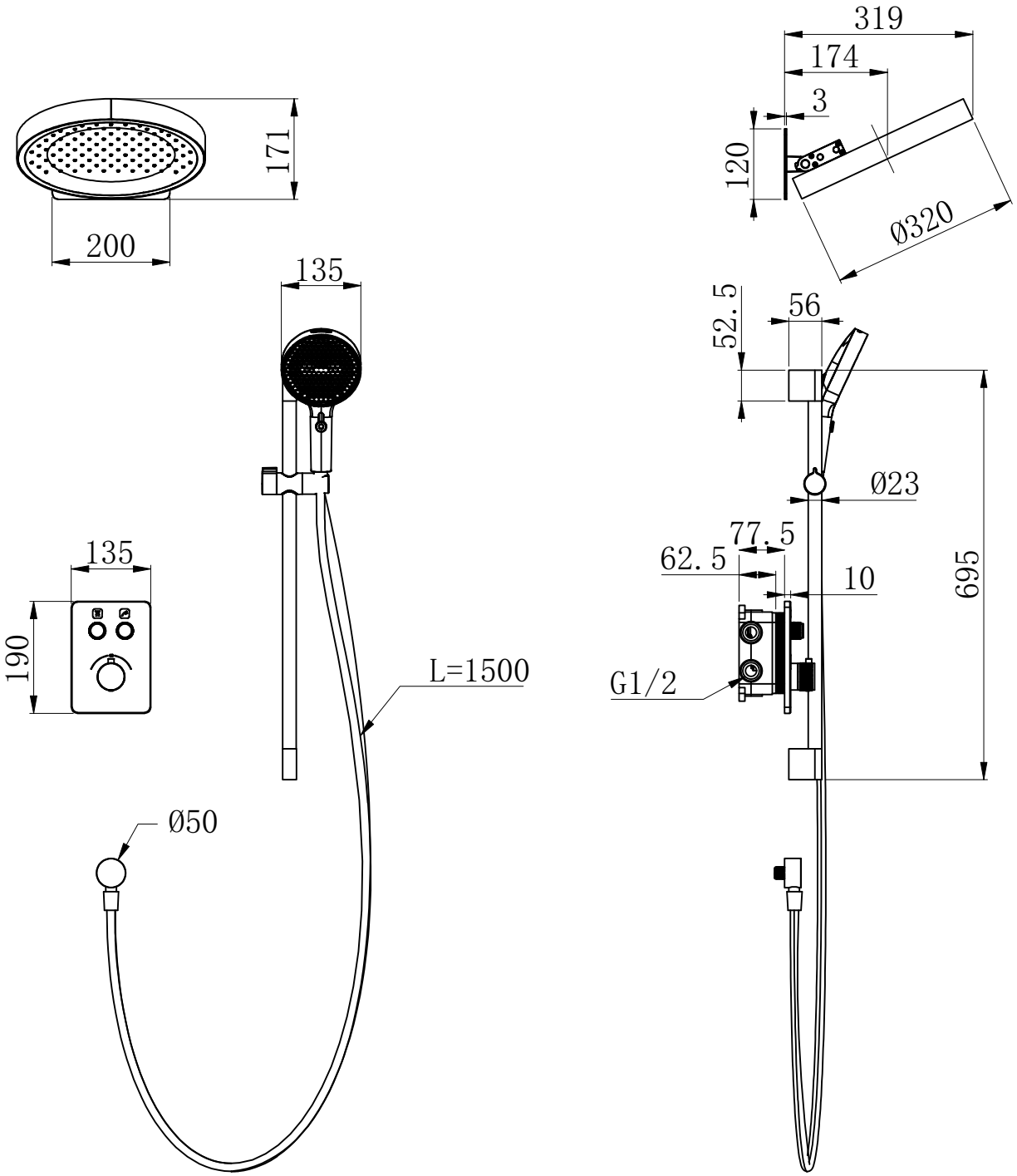

TEXT
PHA.5
PHA
HAT
DIM
HID.5
HID
CEN.5
CEN
DRW2
DRW

						优质精铜		欧路莎股份有限公司
0		初始发布。						OLS-K1224AT-1+OLS-SJ001+OLS-DP002
标记	处数	更改内容		签名	日期	数量	重量	比例
设计			标准化			1		1:1
校对			审核					暗装恒温花洒
工艺			批准			共 张		第 张