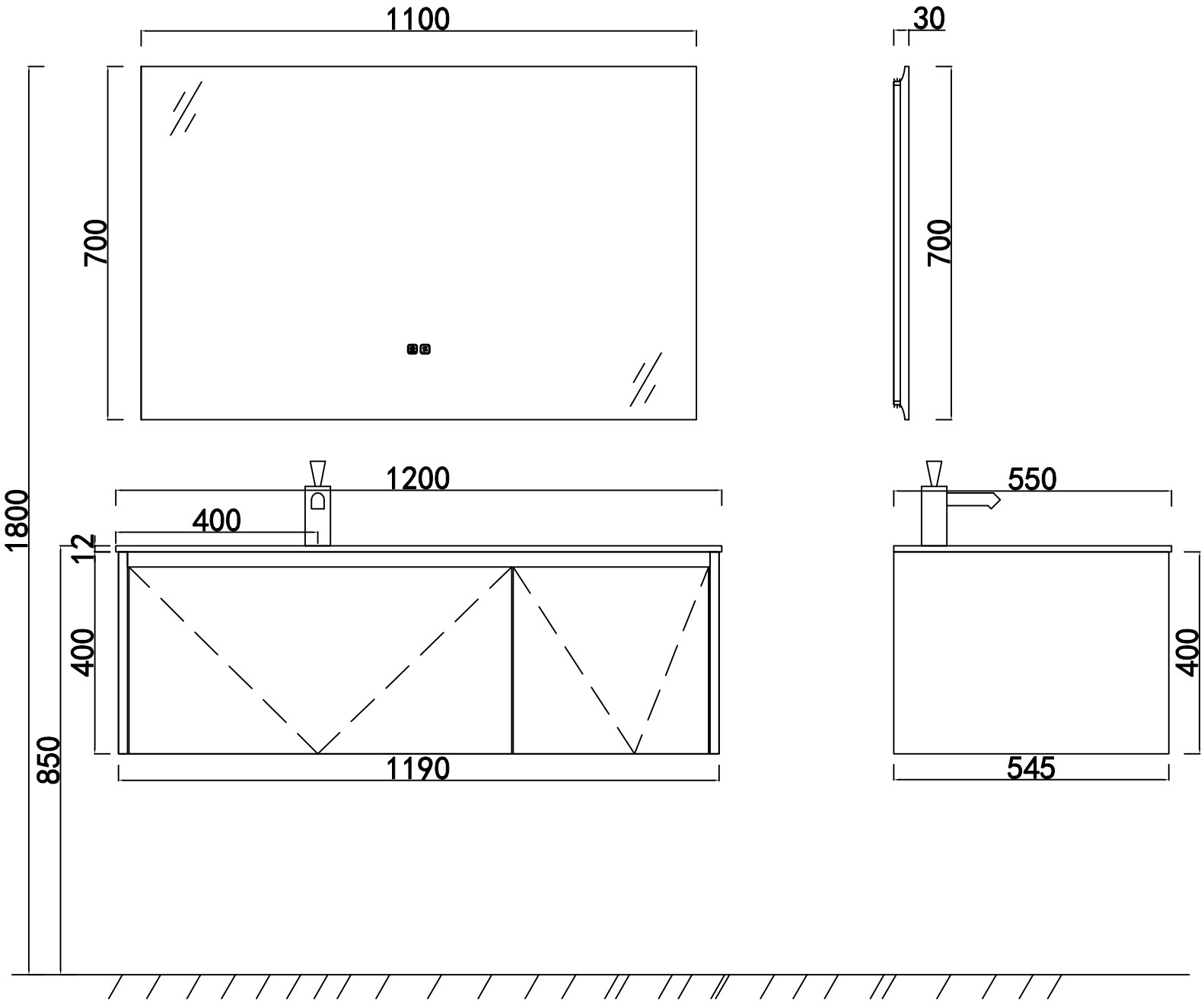

BC2066-1200L